# Abflusslose Sammelgrube für Abwasser 7.000 L (65.7001.0011)

## Zeichnung:

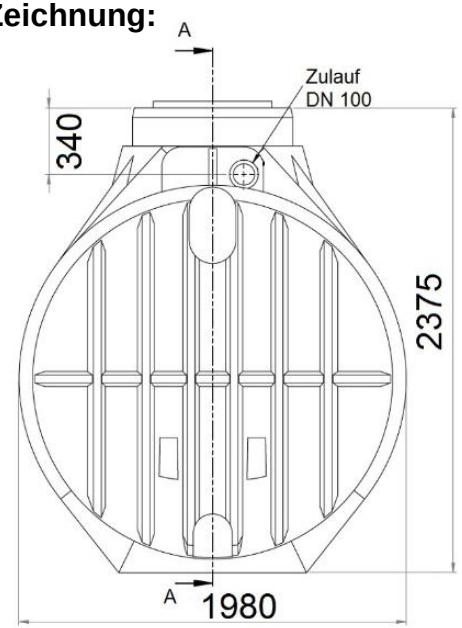


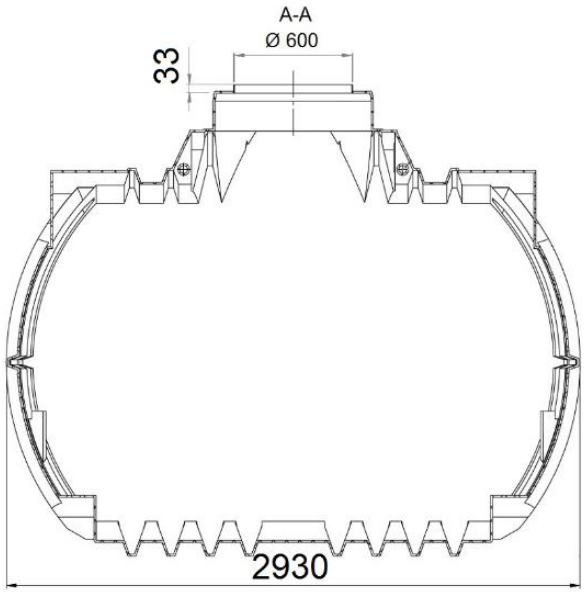

## Technische Daten:

| | |
|---|---|
| Volumen / Nutzvolumen | 7.000 Liter / 6.800 Liter |
| Abmessungen (LxBxH) | 2930 x 1980 x 2375 mm |
| Gewicht | 270 kg |
| Ausstattung | Anschluss Zulauf DN 100 inklusive vormontierter Lippendichtung |
| Einbaubereich | bis PKW-befahrbar |
| Besondere Eigenschaft | inkl. Herstellerbescheinigung & CE-Leistungserklärung |
| Grundwassereignung | ja, bis Behältermitte |
| Nutzungsbereich | Abwassersammlung |
| Empfohlene Grubenabmessung | 3930 x 2980 x 2575 mm + Höhe Abdeckung |
| Höhe Zulauf / Versorgungsrohr | 340 mm (ab Behälteroberkante) |
| Passende Abdeckungen | PE-Abdeckung, Teleskopsegment, PKW-Teleskopdom |

Rotationsvertrieb Gera GmbH & Co. KG
Heinrich-Hertz-Str. 28, 07552 Gera
Tel: 0365-4353-1222 E-Mail: service@garten-zisternen.de, www.garten-zisternen.de

weitere Informationen zur Abwassertank 7000 Liter – 65.7001.0011 finden Sie hier